D SERIES

Мото инвертор drivon®

MOTOVARIO®
HEART OF MOTION
a TECO Group company

ХАРАКТЕРИСТИКИ

D SERIES

СПЕЦИАЛЬНЫЙ ВХОД STO SIL3 PLE ДЛЯ БЕЗОПАСНОГО ОСТАНОВА В СООТВЕТСТВИИ С ТРЕБОВАНИЯМИ НОРМАТИВОВ EN/IEC 61800-5-2 (2007) EN ISO/ISO 13849-1 (2015)

НАСТОЙКА ПАРАМЕТРОВ ПОСРЕДСТВОМ USB-ПОРТА

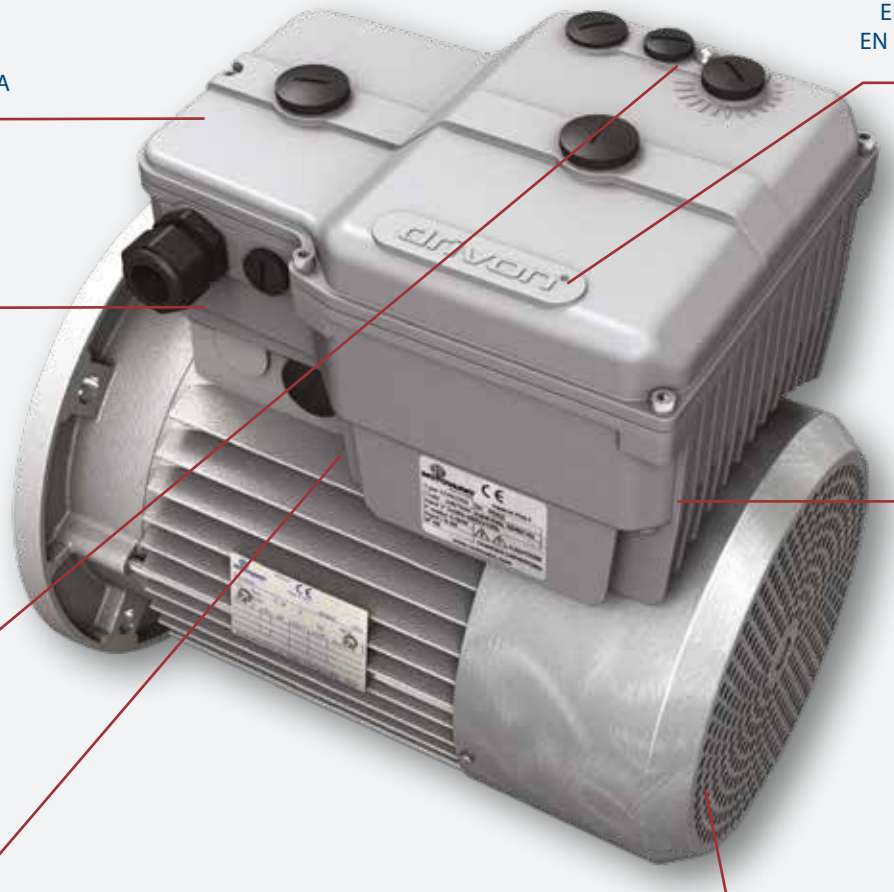

ВСТРОЕННЫЕ ПОЛЕВЫЕ ШИНЫ CANOPEN DSP402 И MODBUS RTU

МНОГОЦВЕТНЫЙ СВЕТОДИОДНЫЙ ИНДИКАТОР, РАСПОЛОЖЕННЫЙ НА ЛОГИЧЕСКОЙ ПЛАТЕ, УКАЗЫВАЕТ РАБОЧИЙ РЕЖИМ ИНВЕРТОРА

МГНОВЕННОЕ ВОССТАНОВЛЕНИЕ РАБОТЫ ДВИГАТЕЛЯ

КОНТРОЛЬНАЯ ЧАСТОТА, ПОЛУЧАЕМАЯ КАК СУММА НЕСКОЛЬКИХ ИСТОЧНИКОВ

ВОЗМОЖНОСТЬ ИСПОЛЬЗОВАНИЯ НА НИЗКИХ ОБОРОТАХ / НИЗКОЙ СКОРОСТИ / НИЗКОЙ ЧАСТОТОЙ С ДВИГАТЕЛЯМИ IE2 БЕЗ СЕРВОВЕНТИЛЯЦИИ

ЛИНЕЙКА

Drivon, задуманный для использования в различных видах установок (в частности, на насосах, вентиляторах и транспортерах), изготовлен из высоконадежных компонентов и управляется посредством ПО. Это наделяет установку превосходными эксплуатационными характеристиками особенно в отношении ее энергоэффективности. Векторное управление не только обеспечивает постоянный крутящий момент двигателя при широком выборе частот, не требуяпри этом систематического использования сервовентиляции на низких оборотах, но и быстро и точно отвечает на динамику функционирования, позволяя двигателю работать на высокой перегрузке по моменту.

Drivon, задуманный для работы в неоднородных и изменяемых условиях питания, представлен в варианте исполнения однофаз./трехфаз. (200–260 В / 47–63 Гц) с мощностью двигателя от 0,25 до 1,5 кВт и варианте исполнения трехфаз. (360–480 В / 47–63 Гц) с мощностью двигателя 0,25–5,5 кВт. Многочисленные функциональные возможности ПО, которым оснащено это устройство, позволяют пользователю легко и оперативно управлять им посредством большого количества стандартных и дополнительных интерфейсов. Электроника (разбита на 10 классов мощности) устанавливается в корпусах, которые могут быть двух размеров: один для мощности до 1,5 кВт, второй — 5,5 кВт.

Изделие было спроектировано с учетом следующих аспектов:

- **энергоэффективность**
- **модульность и возможность расширения**
- **потенциально доступные для вхождения рынки**
- **простота в использовании**
- **гибкость будущего конструкционного развития**

Опираясь на эти основные положения, компания Motovario разработала DRIVON, занимающий СТАНДАРТНУЮ нишу, в которой позиционирована продукция конкурентов в области AC Induction.

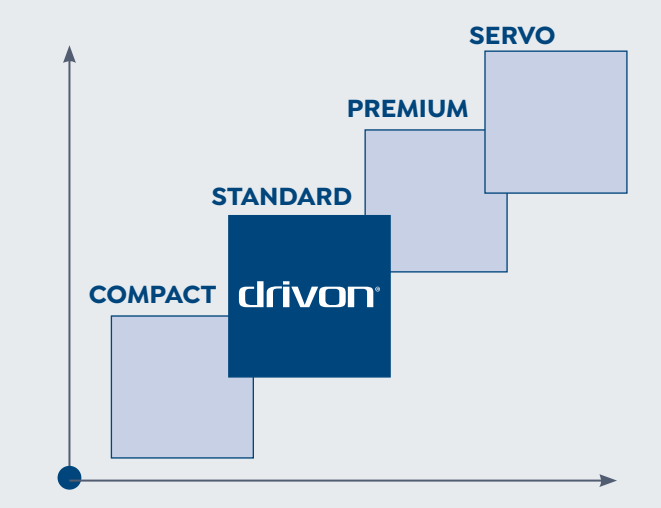

Мотоинвертор с однофазным питанием

Мотоинвертор с трехфазным питанием

ФУНКЦИОНАЛЬНЫЕ ХАРАКТЕРИСТИКИ ИНВЕРТОРА

- Разомкнутая система с трансвекторным управлением асинхронных двигателей
- Вход для инкреметального энкодера как обратной связи по частоте вращения
- В распоряжении вариант в соответствии с требованиями норматива UL/CSA
- Возможность задачи параметров посредством полевой шины
- Различные функции, присваиваемые цифровым входам в частности, функция ВВЕРХ/ВНИЗ
- Программируемая контрольная частота

ИНТЕЛЕКТНАЯ ЦИФРОВАЯ КЛАВИАТУРА

D SERIES

БЫСТРАЯ НАСТРОЙКА ПАРАМЕТРОВ И ИХ КОПИРОВАНИЕ

- 4-цифровой 7-сегментный дисплей
- Кнопки ВВЕРХ/ВНИЗ/ВВОД/РЕЖИМ/НАПРАВЛЕНИЕ ДВИЖЕНИЯ
- Встроенный потенциометр
- Функция копирования параметров
- Быстрое соединение посредством RJ11
- Возможность ДУ

ДОПОЛНИТЕЛЬНЫЕ ПРИНАДЛЕЖНОСТИ

- Возможные степени защиты: IP56 – IP65 – IP66
- Модуль потенциометра + контроль направления движения
- Модуль управления электромагнитным тормозом
- Модуль динамического торможения и прерыватель
- Дополнительные принадлежности и варианты двигателя
- Кнопка аварийного останова
- Модуль передачи данных:

EtherCAT PROFIBUS PROFINET EtherNet/IP

MOTOVARIO®
HEART OF MOTION
a TECO Group company

УСЛУГИ ДЛЯ КЛИЕНТА

Персонализация изделия под потребности клиента яляется одним из преимуществ компании Motovario. Благодаря контрольному перечню вопросов клиенту предоставляется возможность подробно описать данные по объекту, необходимые для разработки требуемого изделия. Данные заносятся в созданное компанией программное обеспечение подбора, позволяющее выполнить компоновку изделия. Таким бразом, Motovario может предоставить правильно сконфигурированный инвертор и тем самым ответить на любую потребность по применению.

ПО КОНФИГУРАЦИИ КОНТРОЛЯ

В комплекте с Drivon поставляется конфигурационное ПО, которое может быть использовано для задачи параметров мотоинвертора посредством серийного USB-порта. Во время эксплуатации изделия то же ПО может пригодиться и для контроля контрольных величин изделия, отображая их через функцию осциллоскопа.

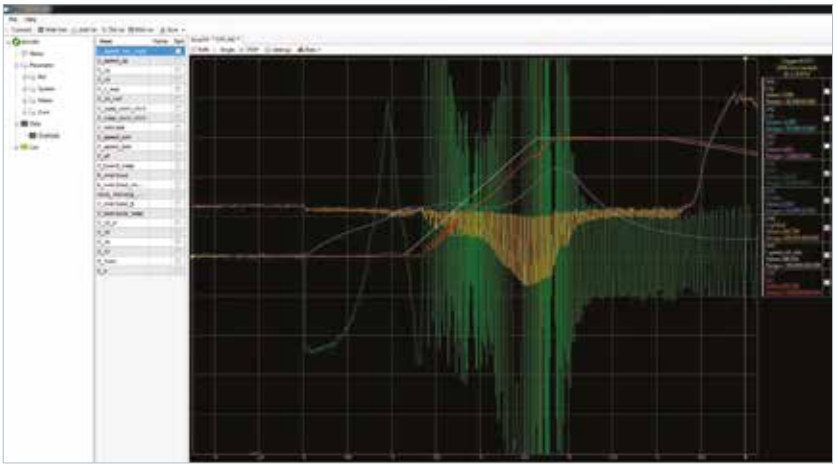

ИНТЕГРИРОВАННАЯ ФУНКЦИЯ ПЛК

Встроенная функция ПЛК позволяет выполнять простые автоматические циклы без использования других внешних логических устройств.

С помощью функций «Таймер», «Счетчик», «Компаратор», «Флип-флоп», «И», «Или», «Xor», «Не», реализованных в микропрограмме преобразователя, можно создавать последовательные программы для управления движениями и автоматизмами в машине, связанные как с внутренними, так и внешними событиями Drivon.

Программирование является простым и интуитивно понятным и осуществляется посредством объединения предварительно определенных функциональных блоков, которые могут быть выбраны и параметризованы пользователем

ПРИМЕНЕНИЯ

- ПОГРУЗОЧНО-РАЗГРУЗОЧНЫЕ РАБОТЫ
- УПАКОВКА
- ПРОМЫШЛЕННЫЕ НАСОСЫ
- ВЕНТИЛЯТОР И ВЕНТИЛЯЦИЯ

SALES NETWORK

SUBSIDIARIES

MAC MOTOVARIO ASSEMBLY CENTRE

DEALERS

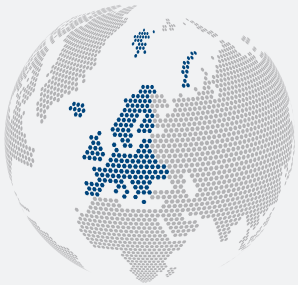

EUROPE

NORTH AMERICA

ASIA

OCEANIA

SOUTH AMERICA

AFRICA

DP-D RU/2019/REV.0 rscadv.it

MOTOVARIO®
HEART OF MOTION
a TECO Group company