MHD SERIES

PBZ

PBH

PBC

Редукторы Mid-Heavy Duty

MOTOVARIO®
HEART OF MOTION
a TECO Group company

РЕШЕНИЯ ДЛЯ СРЕДНЕТЯЖЕЛОЙ ПРОМЫШЛЕННОСТИ

MHD SERIES

ОСНОВНЫЕ ОБЛАСТИ ПРИМЕНЕНИЯ

конвейерные ленты

мельницы

измельчители

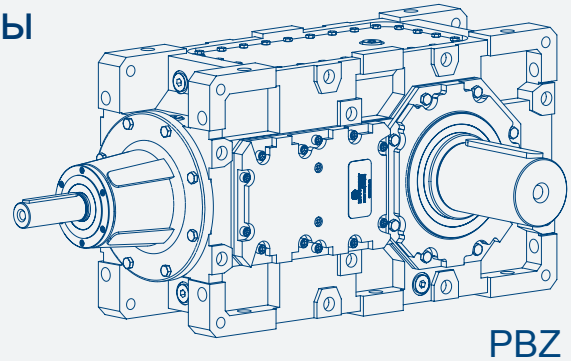

PBZ

башенные градирни

возвратно-поступательные насосы

мультипликаторы

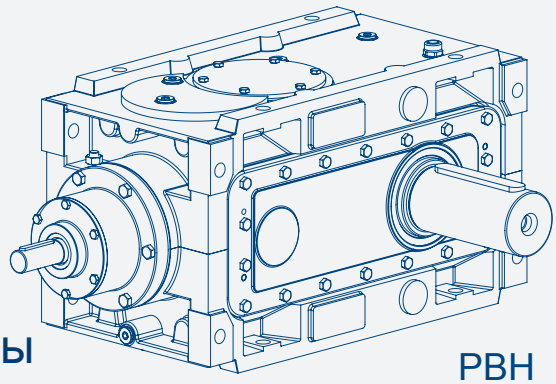

PBH

прессы для пальмового масла

шнековые конвейеры

затворы для сброса воды

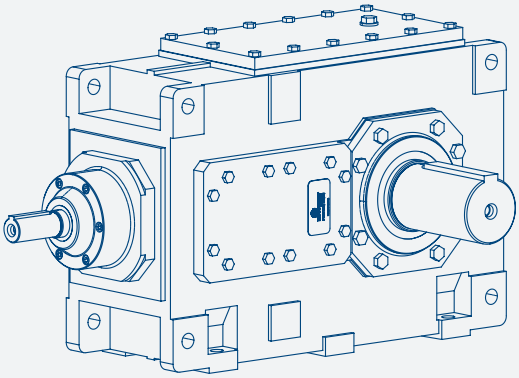

PBC

PBZ

MHD SERIES

РАБОТА В НЕПРЕРЫВНОМ РЕЖИМЕ С НИЗКИМИ РАСХОДАМИ НА ТЕХОБСЛУЖИВАНИЕ

В серии PBZ Motovario представлены редукторы с параллельными и перпендикулярными валами, в которых используется до 4 ступеней редукции, они отличаются высокой удельной мощностью, компактностью, модульностью, надежностью и хорошим соотношением производительность/прочность.
Это промышленные редукторы, разработанные и предназначенные для непрерывной работы, использования в критически важных системах и особо тяжелых условиях эксплуатации, которые предлагаются с богатым набором принадлежностей и в исполнениях, предусмотренных для конкретных отраслей: PBZ полностью отвечают всем этим требованиям и готовы к использованию в тяжелой промышленности.

АССОРТИМЕНТ

			отношение i	
	диаметр медленновращающийся вал (мм)	Mn2 (Нм)	мин	макс.
PZ 179	100	9000	6,37	86,2
PZ 199	110	11000	7,91	107
PZ 219	120	19000	6,28	318
PZ 249	130	24000	7,96	403
PZ 269	140	29000	6,44	339
PZ 279	160	36000	7,96	419
PZ 319	170	55000	6,33	314
PZ 349	180	70000	8,14	404
PZ 399	200	90000	6,62	319
PZ 409	220	110000	8,01	386

			отношение i	
	диаметр медленновращающийся вал (мм)	Mn2 (Нм)	мин	макс.
BZ 179	100	9000	13,3	69,7
BZ 199	110	11000	16,5	86,6
BZ 219	120	19000	12	323
BZ 249	130	24000	15,3	410
BZ 269	140	29000	12,4	348
BZ 279	160	36000	15,3	431
BZ 319	170	55000	12,1	320
BZ 349	180	70000	15,6	412
BZ 399	200	90000	12,7	327
BZ 409	220	110000	15,3	396

ХАРАКТЕРИСТИКИ

- Моноблочный каркас (размером до 349, включительно) с повышенной удельной мощностью.
- Универсальное крепление для горизонтального и вертикального монтажа.
- Цельный медленновращающийся вал в стандартной комплектации.
- Соединительный колокол для крупных двигателей, отвечающих стандартам IEC.

ДОПОЛНИТЕЛЬНЫЕ ПРИНАДЛЕЖНОСТИ

- Системы охлаждения: вентилятор, внутренний змеевик, автономный воздушный/водяной блок для масла.
- Выходной фланец для непосредственного крепления к обслуживаемой машине.
- Специальные выходные валы, усиленные для областей применения с высокими радиальными нагрузками.
- Блоки управления, оснащенные основанием, электродвигателем, соединением (гидравлическим, упругим или зубчатым), стояночным тормозом.
- Комплекты принадлежностей, предназначенных для нужд конкретных областей применения.

PBH

МАКСИМАЛЬНАЯ НАДЕЖНОСТЬ ДАЖЕ В САМЫХ ТЯЖЕЛЫХ УСЛОВИЯХ ЭКСПЛУАТАЦИИ

В серии PBH Motovario представлены редукторы с параллельными и перпендикулярными валами, в которых используется до 4 ступеней редукции, которые обеспечивают максимальную надежность даже в самых тяжелых условиях эксплуатации, например, при наличии повышенной инерции, перегрузок и внезапных толчков, а также существенных внешних нагрузок.
Характеристики ассортимента расширяются возможностями по индивидуализации, что позволяет предложить индивидуальные решения, разработанные специально для удовлетворения самых высоких требований заказчиков и отличающиеся высоким технологическим содержанием.

АССОРТИМЕНТ

			отношение i	
	диаметр медленновращающийся вал (мм)	Mn2 (Нм)	мин	макс.
PH 180	100	13000	2,04	605
PH 200	110	18000	1,95	600
PH 225	120	28000	1,96	627
PH 250	130	35000	2,04	636
PH 280	140	49000	1,96	625
PH 355	180	90000	1,95	627

			отношение i	
	диаметр медленновращающийся вал (мм)	Mn2 (Нм)	мин	макс.
BH 180	100	13000	5,27	593
BH 200	110	18000	5,44	632
BH 225	120	28000	5,41	634
BH 250	130	35000	5,44	633
BH 280	140	46000	5,41	623
BH 355	180	80000	5,52	604

ХАРАКТЕРИСТИКИ

- Корпус разделен на 2 части, что упрощает проведение техобслуживания непосредственно в оборудовании.
- Цельный медленновращающийся вал в стандартной комплектации.
- Высокая способность выдерживать внешние нагрузки на концах вала, как медленновращающегося, так и быстровращающегося.

PBC

ИДЕАЛЬНЫЙ ВЫБОР ДЛЯ СЕЗОННОГО ИСПОЛЬЗОВАНИЯ

В серии PBC Motovario представлены редукторы с параллельными и перпендикулярными валами, в которых используется до 4 ступеней редукции, при их разработке использовался принцип высокой модульности и специализации, что позволило обеспечить высокий уровень совместного использования общих компонентов и повысить конкурентоспособность этих моделей.
Благодаря своим конструктивным особенностям редукторы серии PBC особенно подходят для сезонного использования или для прерывистой работы.

АССОРТИМЕНТ

			отношение i	
	диаметр медленновращающийся вал (мм)	Mn2 (Нм)	мин	макс.
PC 176	100	9000	1,25	90
PC 196	110	12000	8	112
PC 216	120	17000	1,25	355
PC 246	130	22000	8	450
PC 266	140	29000	1,25	355
PC 276	160	35000	8	450
PC 316	170	50000	1,6	355
PC 346	180	62000	8	450
PC 396	200	73000	1,6	355
PC 406	210	90000	8	450

			отношение i	
	диаметр медленновращающийся вал (мм)	Mn2 (Нм)	мин	макс.
BC 176	100	9000	5	315
BC 196	110	12000	6,3	400
BC 216	120	17000	5	315
BC 246	130	22000	6,3	400
BC 266	140	29000	5	315
BC 276	160	35000	6,3	400
BC 316	170	50000	5	315
BC 346	180	62000	6,3	400
BC 396	200	73000	5	315
BC 406	210	90000	6,3	400

ОСНОВНЫЕ ПРИНАДЛЕЖНОСТИ

MHD SERIES

	PBZ	PBH	PBC
Устройство смазки: механический насос	●	●	●
Устройство смазки: мотопомпа	●	●	●
Охлаждающие вентиляторы	●	●	●
Охлаждающий змеевик (с термостатическим клапаном или без него)	●	●	●
Узел воздушного охлаждения масла	●	●	
Узел водяного охлаждения масла	●	●	
Фильтр принудительной смазки	●	●	●
Нагреватель масла	●	●	●
Датчик температуры масла и подшипников PT100	●	●	●
Реле минимального давления	●	●	●
Уровень масла в колонне		●	
Ограничитель обратного хода	●	●	●
Медленновращающийся вал с зажимной втулкой	●	●	
Медленновращающийся шлицевый вал, полый и цельный		●	
Специальные уплотнения: из витона, на быстровращающемся и медленновращающемся валу	●	●	●
Специальные уплотнения: лабиринтовые, на быстровращающемся и медленновращающемся валу	●	●	●
Специальные уплотнения: двойные уплотнения из витона, на быстровращающемся и медленновращающемся валу	●	●	●
Специальные уплотнения: двойные уплотнения из смеси бутадиен-нитрильного каучука, на быстровращающемся и медленновращающемся валу	●	●	●
Специальная окраска C4	●	●	●
Специальная окраска C5	●	●	●
Выходной фланец	●	●	
Защита медленновращающегося вала	●	●	●
Реактивный болт с тарельчатой пружиной		●	
Быстровращающийся двухконцевой вал для редукторов с параллельными валами	●		●
Быстровращающийся двухконцевой вал для редукторов с перпендикулярными валами	●		
Колокол и соединение для подключения двигателя IEC	●	●	
Колокол и соединение для подключения двигателя NEMA		●	

ТОРГОВАЯ **СЕТЬ**

DP-MHD RU/2019/РЕД.1 rscadv.it

ФИЛИАЛЫ

MAC MOTOVARIO ASSEMBLY CENTRE

ДИЛЕРЫ

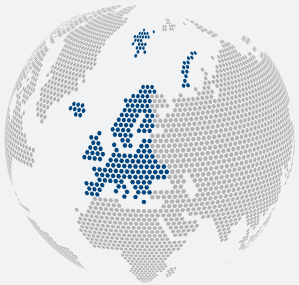

ЕВРОПА

СЕВЕРНАЯ АМЕРИКА

АЗИЯ

ОКЕАНИЯ

ЮЖНАЯ АМЕРИКА

АФРИКА

MOTOVARIO®
HEART OF MOTION
a TECO Group company